サンリフト SL-500

●寸法図

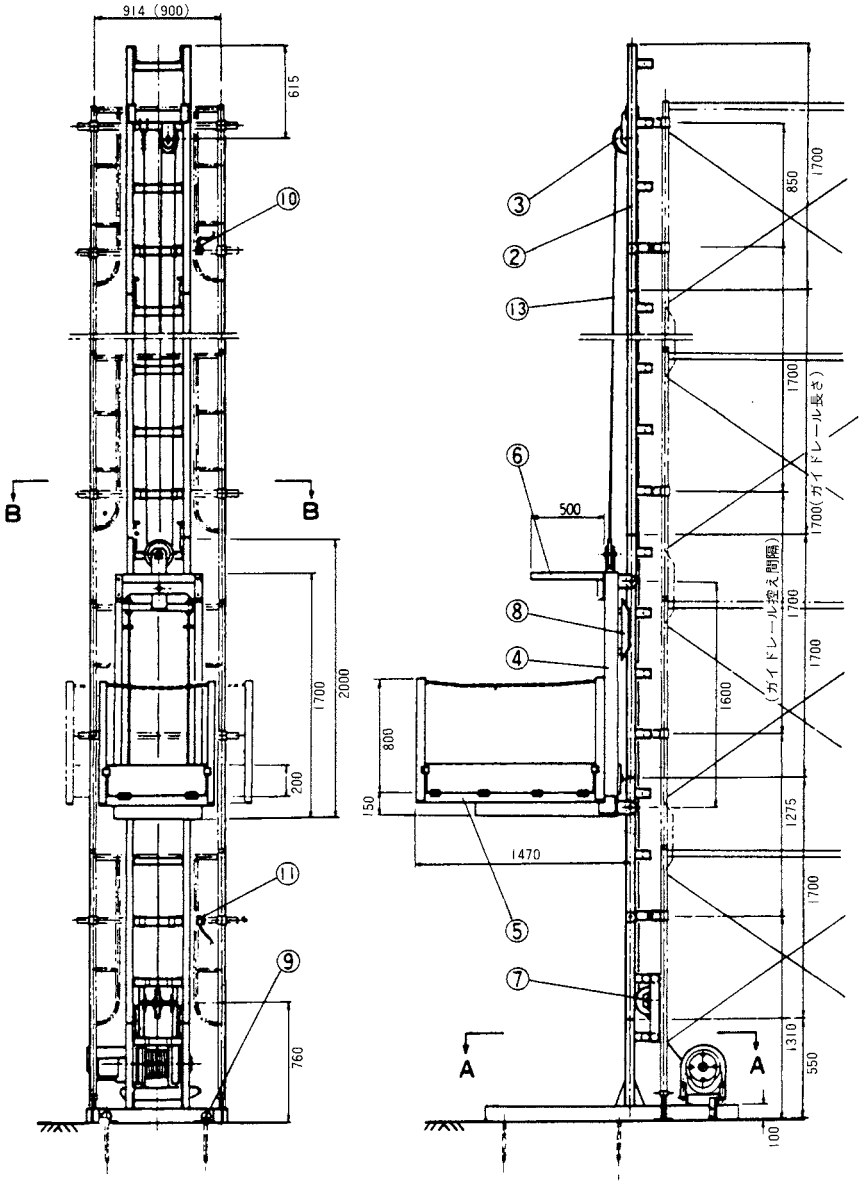

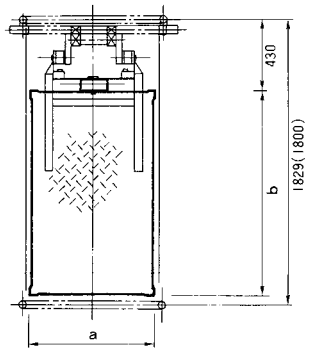

B－B矢視図

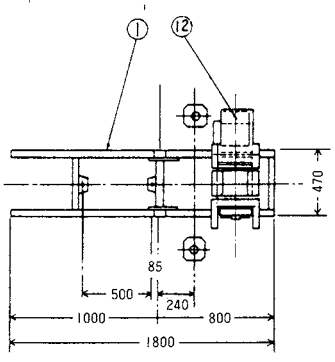

A－A矢視図

荷台寸法ａ×ｂ
SL-500A型 0.8×1.28m
SL-500B型 1.5×1.2m

●仕　様

積載荷重	500kg
最大揚程	60m
荷台広さ	1.28×0.8m、1.5×1.2m
昇降速度	15、18m/min
電動機	2.5kw
操作方式	押ボタン
ワイヤロープ径	8φmm
安全装置	自動落下防止装置 過昇降停止リミット
電源	200/220V　3相交流

荷台の昇降フレームの取付方向性は前もって御指示下さい。

●部品名

No.	名称
①	ベース
②	ガイドレール
③	ヘッドシーブ
④	昇降フレーム
⑤	荷台
⑥	荷立掛けアーム
⑦	移動シーブ
⑧	リミットスイッチ接触板
⑨	杭
⑩	過昇制限リミットスイッチ
⑪	過降制限リミットスイッチ
⑫	ウインチ
⑬	ワイヤロープ